LEISTER®

Español

UNIFLOOR 500

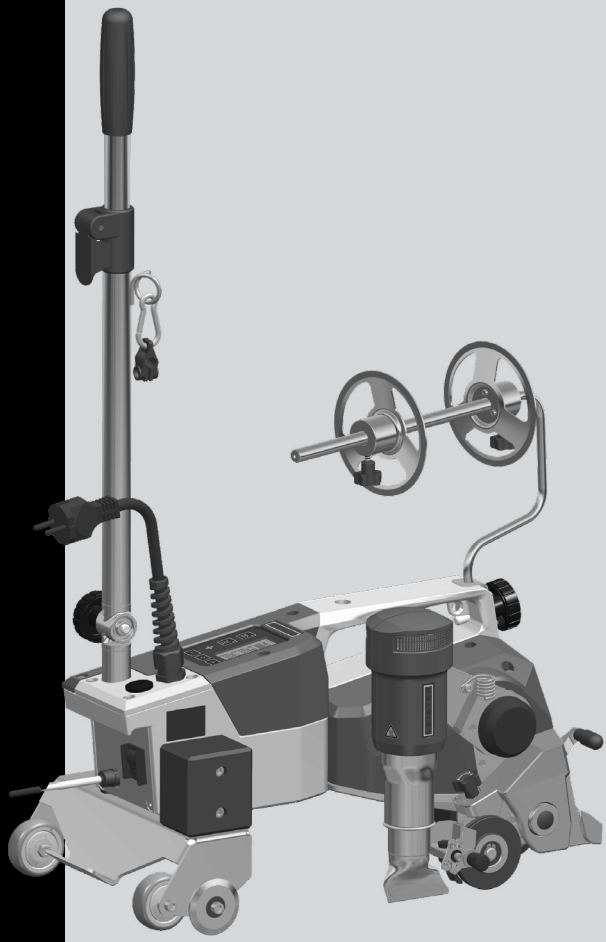

Leister Technologies AG
Galileo-Strasse 10
CH-6056 Kaegiswil/Switzerland
Tel. +41 41 662 74 74
Fax +41 41 662 74 16
www.leister.com
sales@leister.com

Índice

1. Información general de seguridad 3

2. Aplicación 4
2.1. Uso previsto 4
2.2. Uso no previsto 4

3. Datos técnicos 4

4. Transporte 5

5. Su UNIFLOOR 500 6
5.1. Placa de tipo e identificación 6
5.2. Entrega (equipo estándar en su empaque) 6
5.3. Resumen de las partes del equipo 7

6. Panel de control UNIFLOOR 500 8
6.1. Botones de función 8
6.2. Pantalla 9
6.3. Símbolos de la pantalla de estado (34) 9
6.4. Mostrar símbolos para la velocidad de soldadura (35) 10
6.5. Mostrar símbolos para la temperatura de soldadura (36) 10
6.6. Símbolos de visualización del volumen de aire (37) 10
6.7. Pantalla LED de estado 10

7. Puesta en marcha de su UNIFLOOR 500 11
7.1. Entorno de trabajo y seguridad 11
7.2. Disponibilidad de servicio 12
7.3. Colocación del dispositivo 14
7.4. Inicio del dispositivo 15
7.5. Secuencia de soldadura 16
7.6. Apagado del dispositivo/mantenimiento 17

8. Guía rápida del UNIFLOOR 500 18
8.1. Encendido/Inicio 18
8.2. Apagado 18

9. Configuración de UNIFLOOR 500 19
9.1. Ajuste de la pista 19
9.2. Presión del cable 20

10. Ajustes y funciones del software UNIFLOOR 500 21
10.1. Configuración de las unidades de parámetros 21
10.2. Ajuste sencillo de los parámetros de soldadura 21
10.3. Modo de enfriamiento 21
10.4. Modo de ahorro de energía: Modo ecológico 21

11. Mensajes de advertencia y de error del UNIFLOOR 500 23

12. Preguntas frecuentes, causas y acciones UNIFLOOR 500 24

13. Accesorios 24

14. Servicio y reparaciones 24

15. Capacitaciones 24

16. Garantía 25

17. Declaración de conformidad 25

18. Eliminación 25

Felicidades por su compra de la UNIFLOOR 500.
Ha elegido un soldador de aire caliente de primera clase.
Se desarrolló y fabricó de acuerdo con la última tecnología de vanguardia en la industria del procesamiento de plásticos. También se ha fabricado con materiales de alta calidad.

Conserve toda la información e instrucciones de seguridad para futuras consultas.

UNIFLOOR 500
Máquina soldadora

Puede encontrar más información sobre UNIFLOOR 500 en www.leister.com

1. Información general de seguridad

Advertencia

Peligro de muerte. Antes de abrir el dispositivo, retire el enchufe del toma corriente, ya que los componentes y conexiones que soportan tensión quedarán expuestos cuando se abran.

Peligro de incendio y explosión. Nunca utilice el soldador de aire caliente en entornos explosivos o fácilmente inflamables. Mantenga una distancia suficiente de los materiales combustibles o gases explosivos en todo momento.

Peligro de quemaduras
No toque el tubo de calefactor, la boquilla y la válvula de linóleo cuando estén calientes. Siempre permita que el equipo se enfríe primero.
No apuntar con el flujo de aire caliente hacia personas o animales.

Precaución

Conectar el equipo a un enchufe **provisto de puesta a tierra.** Cualquier interrupción de la puesta a tierra, tanto en el interior como en el exterior del equipo, es peligrosa.
Usar solo cables de extensión con puesta a tierra.

La tensión **nominal** especificada en el equipo debe coincidir con la **tensión** de alimentación. En caso de que la tensión de línea falle, se deben apagar el interruptor principal y el impulsor (extensión del soplador de aire caliente).

Si el dispositivo se está utilizando en obras de construcción, **se debe utilizar un disyuntor de corriente para proteger al personal de la obra**

El dispositivo **debe supervisarse continuamente durante el funcionamiento.** El calor residual puede entrar en contacto con materiales inflamables que no están a la vista.
El equipo debe usarse solo por **especialistas** o bajo la supervisión de estos. No se permite que los niños utilicen el dispositivo.

Dispositivo **de humedad y condiciones mojadas.**

2. Aplicación

2.1 Uso previsto

El UNIFLOOR 500 está indicado para uso profesional en revestimientos de suelos elásticos.
El cierre de las juntas es posible hasta cinco centímetros cerca de la pared.

Procedimientos de soldadura y tipos de material

- Soldadura térmica de cubiertas de plástico adecuadas
- Unión térmica de cubiertas naturales adecuadas

Utilice únicamente piezas de repuesto y accesorios originales Leister; de lo contrario, cualquier reclamación de garantía o garantía quedará invalidada.

2.2 Uso no previsto

Cualquier otro uso del UNIFLOOR 500 o cualquier uso más allá del tipo de uso descrito se considera un uso inadecuado.

3. Datos técnicos

		UNIFLOOR 500 100 V	UNIFLOOR 500 120 V	UNIFLOOR 500 220 – 240 V
	V~	100	120	230
	Hz	50/60	50/60	50/60
	W	1500	1800	2300
	°C °F	100 – 560 212 – 1040		
	%	45 – 100		
	m/min ft/min	0.7 – 7.5 2.2 – 24.6		
	LpA (dB)	70 (K = 3 dB)		
	kg lbs	15.5 34.2		
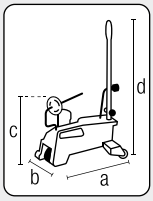	a) mm / inch b) mm / inch c) mm / inch d) mm / inch	562 / 22.1 289 / 11.4 440 / 17.3 800 / 31.5		
		CE		

Nos reservamos el derecho de hacer modificaciones técnicas.

4. Transporte

Cumpla con las normativas nacionales aplicables relacionadas con el transporte y la elevación de cargas. El peso de su UNIFLOOR 500 incluyendo la caja de transporte es de 20 kg (15.5 kg sin caja de transporte). Son necesarias **dos personas** para acarrear en la caja de transporte.

Utilice únicamente la caja de transporte que se incluye en la entrega (véase entrega) y el mango de la caja de transporte para el transporte de la soldadora de aire caliente.

Peligro de quemaduras
Deje que los **sopladores de aire caliente (7)** enfriar lo suficiente antes de transportarlo (consulte Modo de enfriamiento Cool Down-Mode, UNIFLOOR 500). Nunca almacene material inflamable (p. ej., plástico, madera o papel) en la caja de transporte.

No utilice nunca el **mango de transporte (5)** en el equipo ni la caja de transporte para transportarlo con una grúa.

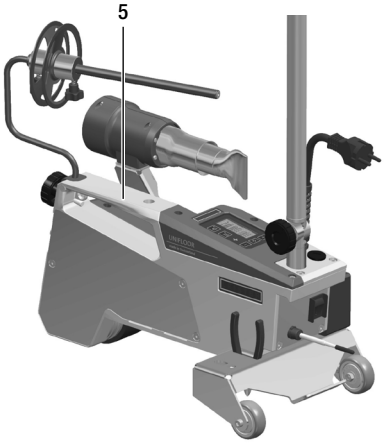

Para elevar manualmente el soldador de aire caliente semiautomático, utilice el **mango de transporte (5).**

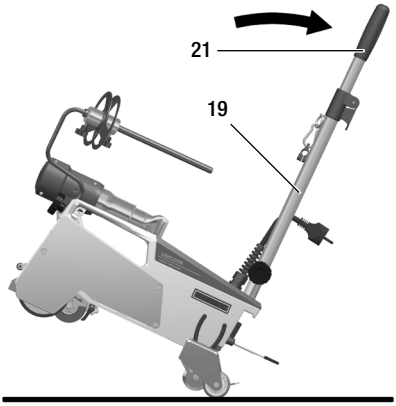

Para colocar el soldador de aire caliente, presione la **barra guía (19, 21)** y luego gire el UNIFLOOR 500 hasta la posición de soldadura deseada.

5. Su UNIFLOOR 500

5.1 Placa de tipo e identificación

El número de pieza y el número de serie están en la **placa de características (17)** de su dispositivo. Por favor, consulte siempre esta información para todas las consultas a nuestro representante o al centro de servicio de Leister autorizado.

Ejemplo:

5.2 Entrega (equipo estándar en su empaque)

- Equipo de soldadura por aire caliente UNIFLOOR 500 (barra guía plegada)
- Parte superior de la barra-guía (por separado en el empaque)
- Soporte de alambre de soldadura
- Cortador lateral (integrado en el eje de transporte)v
- Llave de espiga para cabeza hexagonal (SW3)
- Llave de espiga para cabeza Torx (T15)
- Inserto plegable
- Dispositivo de alineación

5.3 Resumen de las partes del equipo

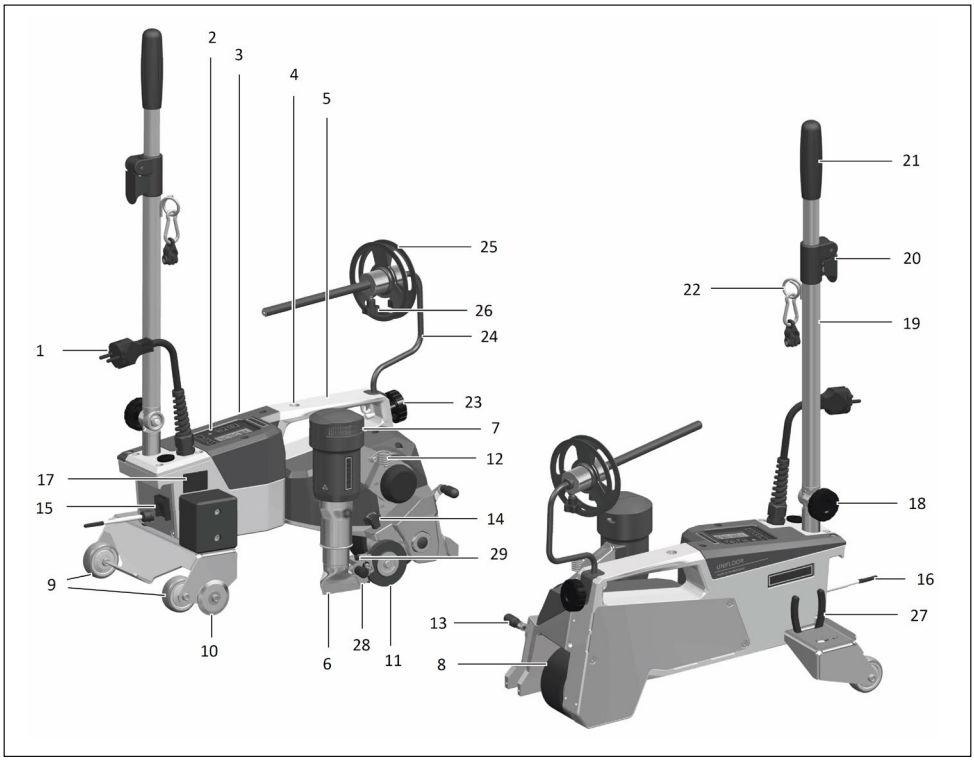

1. Cable de alimentación
2. Unidad de operación (consultar capítulo 9)
3. Carcasa
4. Abertura para fijar cualquier mango de sujeción/ transporte y seguridad del dispositivo
5. Mango de transporte
6. Boquilla de soldar
7. Soplador de aire caliente
8. Rodillo de tracción
9. Rodillo de transporte
10. Rodillo de guía
11. Rodillo de presión de alambre
12. Ojal de guía de alambre
13. Palanca del rodillo de sujeción del alambre
14. Tornillo de agarre en estrella para ajustar la presión de contacto del alambre
15. Interruptor principal (encendido/apagado)
16. Apagado de pared
17. Placa de identificación con designación de tipo e identificación de serie
18. Tornillo de bloqueo para barra de guía
19. Barra guía inferior
20. Palanca de sujeción en la barra guía
21. La parte superior de la barra guía
22. Soporte en espiral para cable de alimentación (con gancho de seguridad)
23. Tornillo de bloqueo para soporte de varilla de soldar
24. Soporte de varilla de soldar
25. Placa giratoria
26. Tornillo de bloqueo de la placa giratoria
27. Cortador lateral (en soporte)
28. Válvula de linóleo
29. Barra de guía

6. Panel de control UNIFLOOR 500

La **unidad de operación (2)** del UNIFLOOR 500 consta de los **botones de función** con las que se puede activar y/o desactivar el impulsor o la calefacción, la tecla Confirmar para seleccionar los puntos de ajuste que se van a configurar, así como la **pantalla** en la que se muestra el ajuste seleccionado actualmente.

6.1 Botones de función

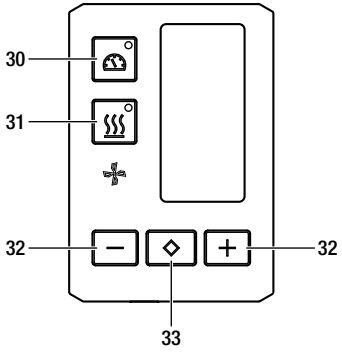

30. Botón "encendido/apagado" del accionamiento
31. Botón "encendido/apagado" del calefactor
32. Botones Menos/Más
33. Botón Confirmar

Botones de función

Símbolo	Nombre	Función
	Botón “encendido/apagado” del motor (30)	Enciende y apaga el accionamiento
	Botón “encendido/apagado” del calefactor (31)	Enciende y apaga el calefactor
	Símbolo del soplador	Sin función
	Botones Menos/Más (32)	Establece el punto de ajuste requerido en 0.1 m/min, 10° C o pasos del 5%
	Botón Confirmar (33)	Conmuta entre los valores de punto de ajuste que se van a establecer

6.2 Pantalla

La pantalla se subdivide en cuatro áreas:

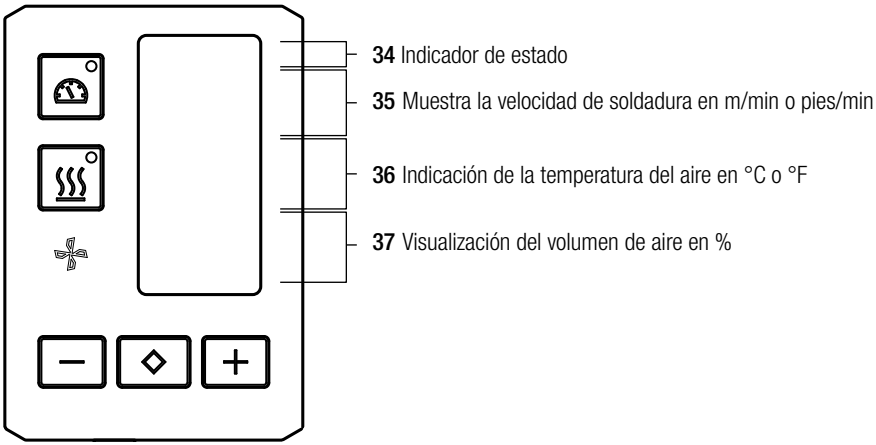

Durante el funcionamiento, se muestran los puntos de ajuste de los parámetros de soldadura (accionamiento en m/min o ft/min, temperatura en grados Celsius o Fahrenheit), volumen de aire en porcentaje y, si procede, notas informativas.

Utilice la **tecla "Confirmar" (33)** para cambiar entre los parámetros de soldadura y ajustar los valores individualmente con los **botones de flecha “Menos/Más” (32)**.

6.3 Símbolos de la pantalla de estado (34)

Símbolo	Significado
	Símbolo del modo de enfriamiento. (consulte también Modo de enfriamiento 10.3)
	Símbolo del Modo ecológico Modo de ahorro de energía automático tras un tiempo predefinido de 8 minutos. (consulte también Modo ecológico 10.4)
	Símbolo de **nota de advertencia, mensaje de advertencia o mensaje de error.** Deje que el dispositivo se enfríe (consulte también Mensajes de advertencia y error 11)
	Referencia al **servicio.** Símbolo del mensaje de error del dispositivo (hardware). El dispositivo ya no está listo para funcionar. Comuníquese con un Centro de servicio Leister autorizado. (Anote el código de error correspondiente en el capítulo Mensajes de advertencia y de error 11).

6.4 Mostrar símbolos para la velocidad de soldadura (35)

Valor de punto de ajuste y real de la velocidad de soldadura

6.5 Mostrar símbolos para la temperatura de soldadura (36)

Temperatura de soldadura demasiado baja, proceso de calentamiento.
La flecha hacia arriba indica que aún no se ha alcanzado **la temperatura más** alta deseada. El número parpadeante designa el valor real alcanzado actualmente (430); el valor inferior (450) muestra el punto de ajuste del ajuste individual.

Temperatura de soldadura demasiado alta, proceso de enfriamiento.
La flecha hacia abajo indica que aún no se ha alcanzado **la temperatura más** baja deseada. El número parpadeante designa el valor real alcanzado actualmente (470); el valor inferior (450) muestra el punto de ajuste del ajuste individual.

6.6 Símbolos de visualización del volumen de aire (37)

Valor de punto de ajuste y valor real del volumen de aire

6.7 Pantalla LED de estado

Calefactor

El LED del botón de **"encendido/apagado" del calefactor (31)** muestra la condición respectiva del calentamiento.

Estado del LED de “encendido/ apagado” del calefactor (31)	Condición
El LED está apagado	El calefactor está apagado.
El LED parpadea en verde	El calefactor está apagado. La temperatura está fuera del rango de tolerancia.
Indicador LED verde	El calefactor está apagado. La temperatura está dentro del rango de tolerancia.

accionamiento

El LED del **botón "encendido/apagado" del accionamiento (30)** muestra el estado de la unidad.

LED de estado “encendido/apagado” del accionamiento (30)	Condición
El LED está apagado	El accionamiento está apagado
Indicador LED verde	El accionamiento está encendido

Calefactor y accionamiento

Si los dos LED del **botón “encendido/apagado” del calefactor (31)** y el **botón “encendido/apagado” del accionamiento (30)** parpadean simultáneamente, hay un error (consulte el capítulo 📖Mensajes de advertencia y de error 11).

7. Puesta en marcha de su UNIFLOOR 500

7.1 Entorno de trabajo y seguridad

Precauciones de seguridad

Riesgo para la salud
La soldadura de materiales de PVC crea vapores nocivos de cloruro de hidrógeno.
El soldador de aire caliente debe utilizarse únicamente en áreas interiores bien ventiladas solamente.

Peligro de quemaduras
No toque el tubo de calefactor, la boquilla y la válvula de linóleo cuando estén calientes. Siempre deje que el equipo se enfríe primero. No apuntar el flujo de aire caliente hacia personas o animales.

Peligro de incendio y explosión
Nunca utilice la máquina soldadora con cuña caliente en entornos explosivos o fácilmente inflamables. Mantenga una distancia suficiente de los materiales combustibles o gases explosivos en todo momento.

Lea la hoja de datos de seguridad del material del fabricante del material y siga las instrucciones de la empresa. Tenga cuidado de no quemar el material durante la soldadura.

Utilice el dispositivo únicamente en superficies ignífugas.

Además, se deben cumplir los requisitos normativos nacionales relacionados con la seguridad ocupacional (garantizando la seguridad del personal y los equipos).

Cable de alimentación y cable de extensión

- La tensión **nominal** especificada en el equipo debe coincidir con la **tensión** de alimentación. En caso de que la tensión de línea falle, se deben apagar el interruptor principal y el impulsor (extender el soplador de aire caliente).
- El **cable de alimentación (1)** debe poder moverse libremente y no debe entorpecer la labor del usuario o de otros operarios (peligro de tropiezos).
- Las extensiones deben estar autorizadas para el lugar en que se utilizarán (p. ej., en exteriores) y estar marcados según corresponda.

7.2 Disponibilidad de servicio

Compruebe el ajuste de la boquilla

- Compruebe el ajuste de la boquilla: La boquilla debe tener una distancia de aprox. 2 a 3 mm del material base.

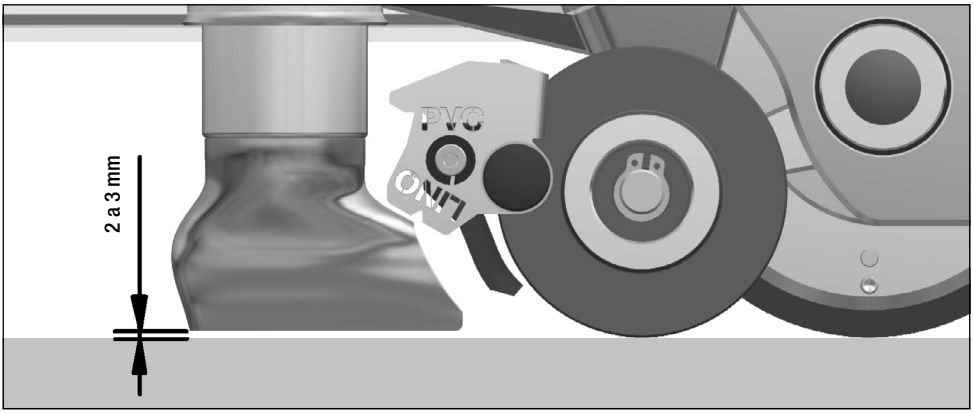

Instalación de la barra guía

1. **Afloje el tornillo de bloqueo de la barra guía (18)**.
2. Doble la barra guía 90° y **vuelva a apretar el** tornillo de bloqueo de la barra guía (18). Asegúrese de que la barra guía esté colocada en ángulo recto con respecto a la máquina, de lo contrario **no se garantiza la función del interruptor de pared (16).**
3. **Empuje la barra guía en la parte superior (21)** en la **barra guía en la parte inferior (19)** y asegúrela en su lugar a la altura deseada con la palanca de **sujeción en la barra guía (20)**.

Según dónde se utilice el soldador automático, puede ser útil desmontar completamente la barra guía. Por ejemplo, si hay un **obstáculo** (calentador o similar) **en la pared**.

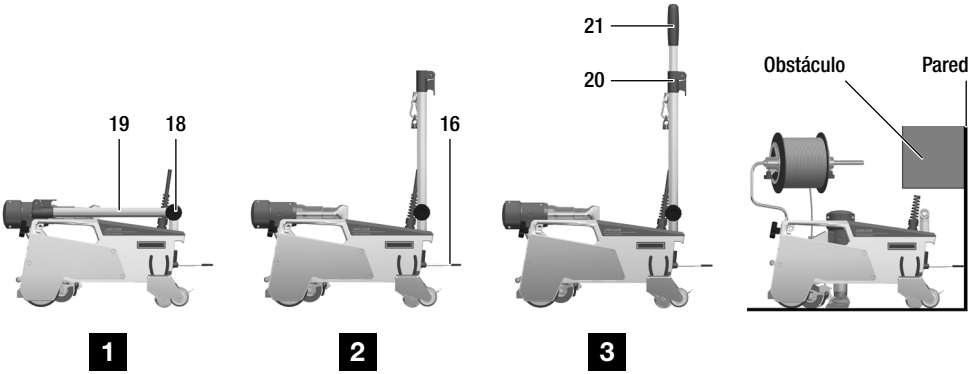

Montaje del soporte de la varilla de soldar

1. **Afloje el tornillo de bloqueo del soporte de la varilla de soldar (23)**.
2. **Inserte el soporte de la varilla de soldar (24)** en el **orificio** y **apriete el tornillo de bloqueo del soporte de la varilla de soldar (23)**

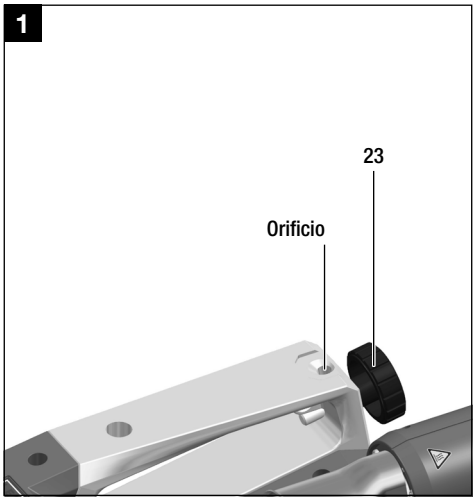

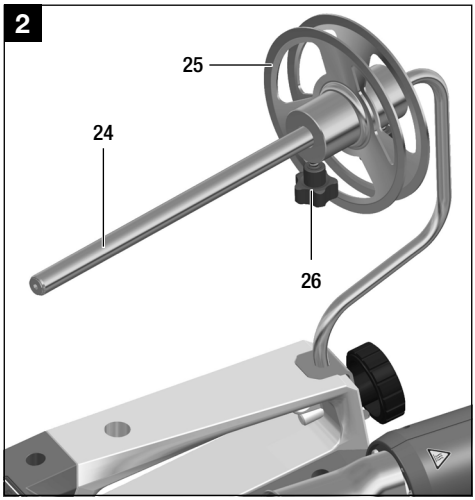

Instalación del rodillo de la varilla de soldar

1. **Tornillo de bloqueo en la placa giratoria (26)**,
   placa giratoria (25).
2. **Coloque el rodillo de la varilla de soldar** en **el soporte de la varilla de soldar (24)**.
3. **Placa giratoria (25)** de regreso en el **soporte de la varilla de soldar (24)**. A continuación, sujete el **rodillo de la varilla de soldar** entre las dos **placas giratorias (25)** de la forma más firme y centrada posible y apriete el **tornillo de bloqueo de la placa giratoria (26)** al mismo tiempo.

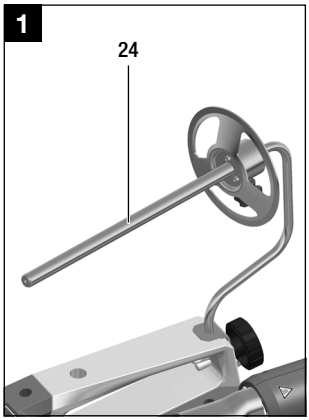

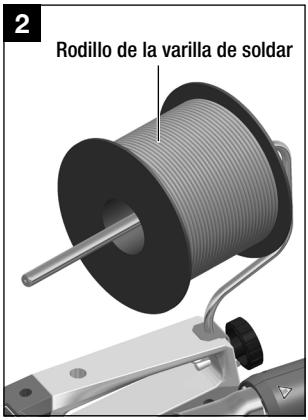

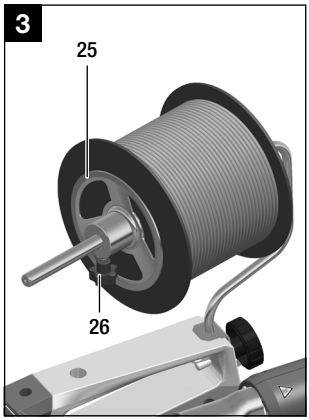

7.3 Colocación del dispositivo

No toque las piezas móviles
Existe el riesgo de que los dedos u otras partes del cuerpo queden atrapados y aplastados. No manipule ninguna otra pieza móvil cuando accione la palanca del rodillo de empuje de alambre.

Peligro de quemaduras
No toque las superficies metálicas de la válvula de linóleo y la boquilla de soldar cuando estén calientes. Abra o cierre la válvula de linóleo solo moviendo la palanca de plástico negra de la válvula de linóleo. Tenga cuidado al insertar la varilla de soldar.

- Coloque el soldador automático sobre la junta que se va a soldar.
- **El rodillo guía (10)** debe estar **ubicado en la junta de soldadura**.
- **Pliegue el rodillo de fijación del alambre (11)** con la palanca del rodillo de fijación del alambre (13)**.**
- **Inserte la varilla de soldar** a través **del ojo de la guía de alambre (12)** y **el tubo de la guía de alambre (29),** tire de ella debajo del **rodillo de presión del alambre (11)** y colóquela en la **junta de soldadura**.
- **Baje el rodillo de sujeción de alambre (11)** accionando la **palanca del rodillo de sujeción de alambre (13)**.
- Compruebe si la **varilla de soldar** está correctamente ubicada en la **junta de soldadura** y centrada bajo el **rodillo de presión de alambre (11)**.

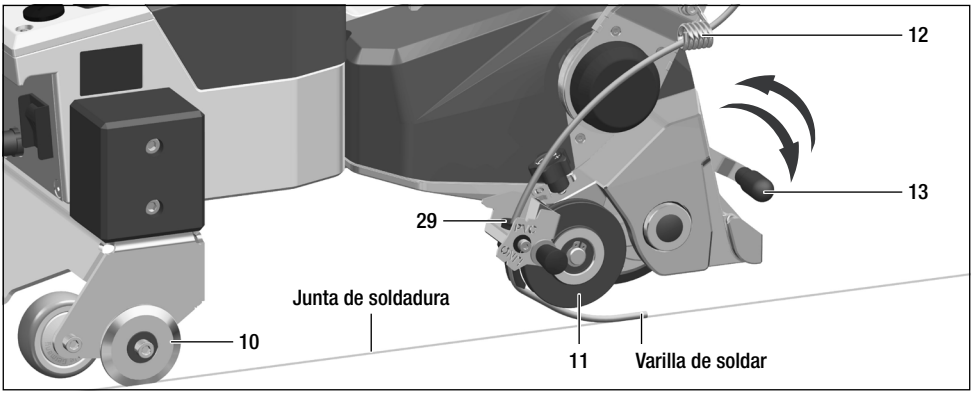

- Para colocar una boquilla el linóleo, la **válvula de linóleo (28)** debe estar plegada (solapa cerrada).
- Para soldar PVC, la **aleta de linóleo (28)** debe estar plegada (solapa abierta).

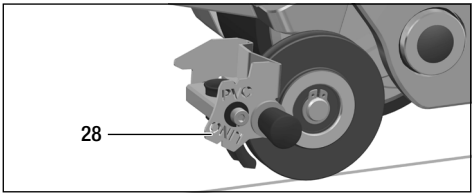

Solapa abierta para PVC

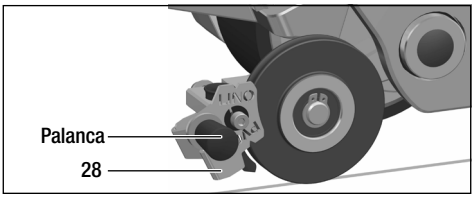

Solapa cerrada para linóleo

7.4 Iniciar UNIFLOOR 500

- Una vez que haya preparado el área de trabajo y el UNIFLOOR 500 de acuerdo con la descripción, conecte el dispositivo a la tensión de red.
- La tensión de la red eléctrica debe coincidir con el voltaje de la placa de identificación.
- Encienda el dispositivo en el **interruptor principal (15)**.

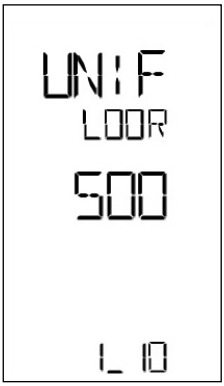

Tras la conexión, la **pantalla de inicio** aparece brevemente en la pantalla de la **unidad operativa (2)** con el número de versión de la versión de software actual

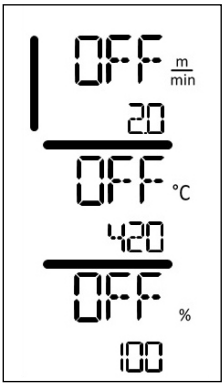

Si se permitió que el dispositivo se enfriara de antemano, esto irá seguido de una visualización estática de los puntos de ajuste para los parámetros de soldadura más recientes.

En esta etapa, el calefactor, el soplador y el impulsor se apagan.

- Ahora encienda el calefactor **(botón de "encendido/apagado" del calefactor, 31).**

7.5 Secuencia de soldadura

Preparación para soldar

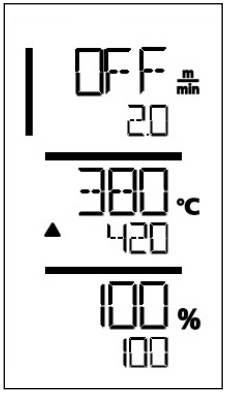

En cuanto haya encendido el calefactor, verá una visualización dinámica de la temperatura del aire actual (punto de ajuste y valor real). Se pueden ajustar todos los parámetros de soldadura (velocidad de soldadura, temperatura y volumen de aire).

- Asegúrese de que se haya alcanzado la temperatura de soldadura antes de comenzar el trabajo (el tiempo de calentamiento es de 3 a 5 minutos).
- Ahora lleve a cabo las soldaduras de prueba de acuerdo con las instrucciones de soldadura del fabricante del material y/o las normas o regulaciones nacionales e inspeccione los resultados. Ajuste el perfil de soldadura según sea necesario.

No toque el rodillo impulsor
Existe el riesgo de quedar enganchado de forma involuntaria y ser arrastrado. No use prendas de vestir como bufandas o chales. Amarre el cabello largo o protéjalo usando un casco.

Preparación para soldar

- El proceso de soldadura **se inicia presionando el botón "encendido/apagado" del accionamiento(30)**. El ventilador se ajusta en el volumen de aire preajustado y se baja automáticamente después de aprox. 5 segundos. El accionamiento se iniciará automáticamente.

Durante el proceso de soldadura

- Compruebe el proceso de soldadura.
- **El rodillo de guía (10)** debe estar en la junta.
- El cordón de soldadura será visible dependiendo del alambre. Si es necesario, corrija los ajustes.

La velocidad de soldadura, la temperatura del aire y el volumen de aire se supervisan continuamente.
Si un valor real se desvía del punto de ajuste de acuerdo con los ajustes individuales, esto se indica en la pantalla de trabajo (consulte también 📖 el capítulo 6.4 al 6.6 “Símbolos de la pantalla”).

Soldadura de acabado

Apagado de pared (16)

- En caso de contacto con la pared u otros obstáculos, el impulsor se detiene y el soplador de aire caliente gira automáticamente a la posición de descanso.

Botón “encendido/apagado” del accionamiento (30)

- El proceso de soldadura **se inicia pulsando el botón del "encendido/apagado" del accionamiento (30)**. El soplador de aire caliente se gira automáticamente hasta la posición de reposo.

Si no se presiona ningún botón después de 1.5 minutos después del final de la soldadura, el volumen de aire se reduce automáticamente al 45%. Durante el siguiente proceso de soldadura, el volumen de aire se aumenta hasta el valor establecido anteriormente.

7.6 Apagado del dispositivo/mantenimiento

Apague el calefactor con el **botón "encendido/apagado" del calefactor (31).**.

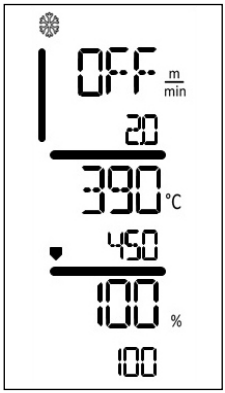

Tras finalizar el trabajo de soldadura, apague el calefactor con el botón **“encendido/apagado” del calefactor (31)**.

- El dispositivo cambia al modo de enfriamiento.
- El soplador se desconecta automáticamente después de unos 6 minutos.
- A continuación, desconecte el **cable de alimentación (1)** de la red eléctrica.

- Espere hasta que el dispositivo se enfríe.
- Compruebe que el **cable de alimentación (1)** y el enchufe no presentan daños eléctricos ni mecánicos.
- Limpie la **boquilla de soldar (6)** con un cepillo de alambre (disponible como opción).

8. Guía rápida del UNIFLOOR 500

8.1 Encendido/Inicio

1. Compruebe la posición de la barra guía. La barra debe colocarse en ángulo recto con respecto a la máquina.
2. Conecte el enchufe del **cable de alimentación (1)**.
3. **Encienda el interruptor principal (15)**.
4. Encienda el calefactor con **el botón de "encendido/apagado" del calefactor (31);** espere de 3 a 5 minutos hasta que se alcance la temperatura deseada.
5. **Baje el rodillo de fijación de alambre (11)** accionando **la palanca del rodillo de fijación de alambre (13)**.
6. Utilice el botón **"encendido/apagado del accionamiento" (30)** para encender el impulsor.

8.2 Apagado

1. Apague la unidad con el **botón “encendido/apagado” del accionamiento (30)** (1a) o **el interruptor de pared (16)** (1b).
2. **El rodillo de sujeción de alambre (11)** con **la palanca del rodillo de sujeción de alambre (13)**.
3. Apague el calefactor con el **botón "encendido/apagado del calefactor" (31)**.
4. Espere a que finalice el proceso de enfriamiento (aprox. 5 minutos).
5. **Apague el interruptor principal (15)**.
6. Retire el enchufe del **cable de alimentación (1)**.

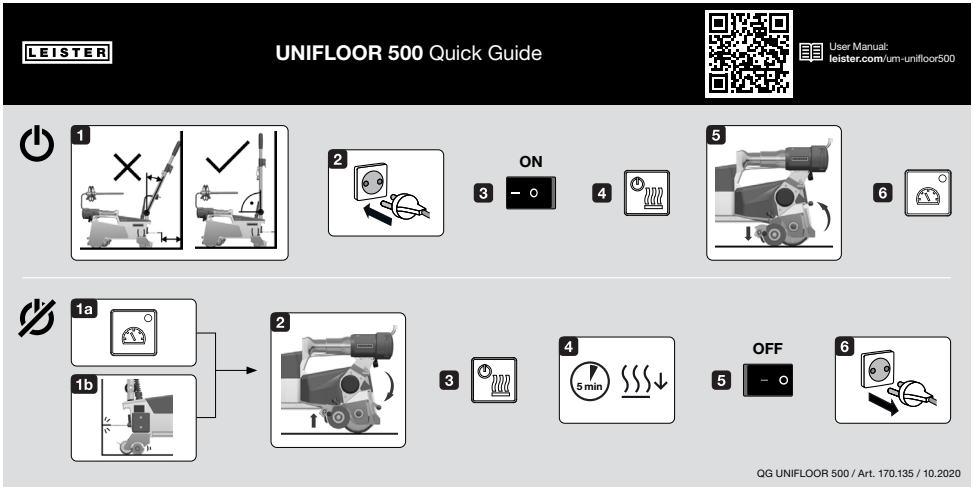

9. Configuración de UNIFLOOR 500

Peligro de quemaduras
No toque el tubo de calefactor, la boquilla y la válvula de linóleo cuando estén calientes. Siempre deje que el equipo se enfríe primero.

Antes de configurar el UNIFLOOR 500, desconecte el **cable de alimentación (1)** del dispositivo.

9.1 Ajuste de la pista

- Compruebe la alineación del **rodillo guía (10), la boquilla de soldar (6)** y **el rodillo de presión del alambre (11).** Estos tres componentes deben estar en línea.
- Levante el **rodillo de fijación del alambre (11)** con la **palanca del rodillo de fijación del alambre (13)**.
- **Coloque el dispositivo de alineación** (incluido en la entrega) en el suelo y coloque el soldador de aire caliente encima de él como se muestra en la siguiente imagen.
- Gire la **herramienta de aire caliente (7)** manualmente hasta el tope inferior.
- Compruebe si la **boquilla de soldar (6)** está paralela a la ranura correspondiente en el dispositivo de alineación.
- Si no es así, afloje los 4 **tornillos de cabeza hexagonal (40)** con la llave de espiga suministrada (T15) y alinee la boquilla de forma que quede paralela a la ranura. Para ello, puede girar la **herramienta de aire caliente (7)** hacia arriba y hacia abajo según desee. Después, vuelva a apretar los 4 tornillos.
- **Afloje el tornillo de bloqueo del rodillo de presión de alambre (38)** con la llave de espiga hexagonal suministrada (SW3).
- Con la **palanca del rodillo de presión de alambre (13)** baje el **rodillo de presión de alambre (11)** y, si es necesario, alinee lateralmente de manera que el **rodillo guía (10), la boquilla de soldar (6)** y el **rodillo de presión de alambre (11)** estén centrados en la ranura respectiva del **dispositivo de alineación**.
- **Apriete el tornillo de bloqueo del rodillo de sujeción del alambre (3).**
- Compruebe la alineación de la **barra guía del alambre (29)** con el **rodillo de presión del alambre (11)**. La parte inferior del **tubo de la guía (29)** debe estar centrada en el **rodillo de presión del alambre (11)**.
- Si la orientación de la **barra-guía (29)** no es correcta, **afloje el tornillo de bloqueo de la barra-guía (39)**.
- Alinee el **tubo de la guía (29)** y vuelva a apretar el **tornillo de bloqueo del tubo de la guía (39)**.

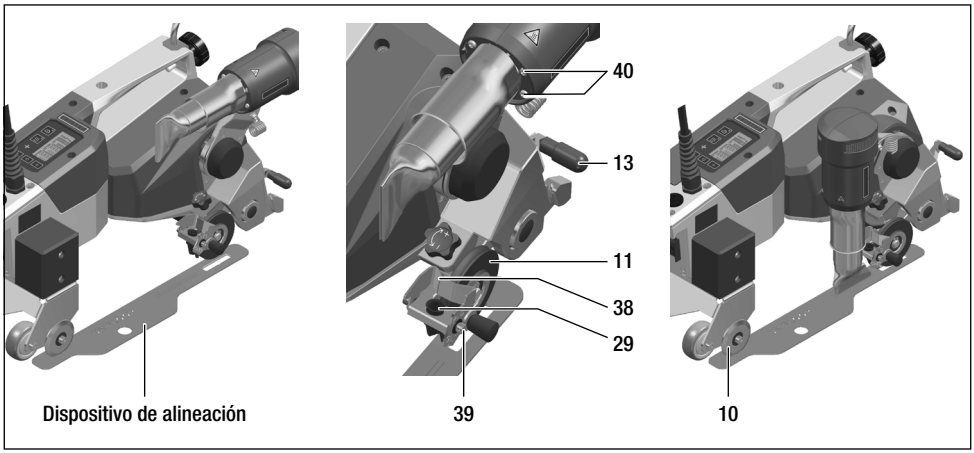

9.2 Presión del cable

Ajuste de la presión del cable

- La fuerza ejercida sobre la varilla de soldar por el **rodillo de presión de alambre (11)** durante el proceso de soldadura puede establecerse mediante el **tornillo de agarre en estrella para ajustar la presión del alambre (14)**.
- Gire el tornillo en el sentido de las agujas del reloj para aumentar la presión de contacto del alambre y en sentido contrario para reducirla (observe también los símbolos +/- en la cabeza del tornillo). La fuerza ejercida por el **resorte de presión** en el **rodillo de presión del alambre (11)** aumenta o se reduce.
- Aumente o disminuya la presión de contacto del alambre para optimizar el proceso de soldadura para diferentes diámetros y materiales de varillas de soldar.
- En cualquier caso, el efecto del ajuste de la presión de contacto del hilo en el resultado de la soldadura debe verificarse mediante las pruebas de soldadura apropiadas.

Restablezca la presión de contacto del cable a la configuración de fábrica

- Si desea restablecer la presión de contacto del cable a la configuración predeterminada de fábrica, puede utilizar la **palanca de reinicio de presión de contacto del cable (41)**. Por defecto, la presión de contacto del cable está en el rango medio.
- Gire el **tornillo con el mango en forma de estrella (14)** en sentido contrario al de las agujas del reloj para ajustar la presión de contacto del alambre de manera que se establezcan unos milímetros de aire bajo la cabeza del tornillo.
- Gire la **palanca de reinicio de sujeción del alambre (41)** debajo de la cabeza del tornillo con mango de estrella **para ajustar la presión de sujeción del alambre (14)** (posición de ajuste).
- Gire el **tornillo con el mango en forma de estrella (14)** en el sentido de las agujas del reloj para ajustar la presión de contacto del cable hasta que **toque la palanca de reinicio del contacto del cable (41)**.
- Gire la **palanca de reinicio de presión del cable (41)** hacia atrás (posición básica).

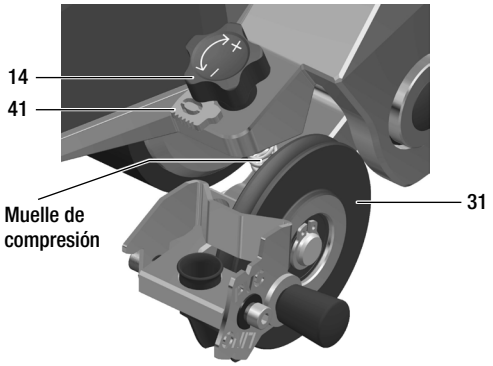

Palanca de reinicio de presión del cable en posición básica.

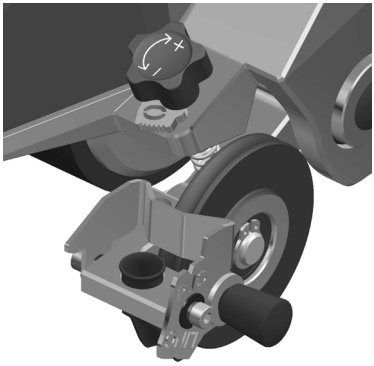

Palanca de reinicio de presión del cable en posición de ajuste.

10. Ajustes y funciones del software UNIFLOOR 500

10.1 Configuración de las unidades de parámetros

Se pueden ajustar las unidades para la velocidad de soldadura y para la temperatura.

Temperatura: °C o °F

Velocidad: $\frac{m}{min.}$ o $\frac{pulgadas}{min.}$

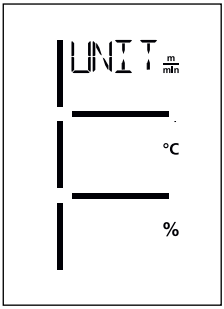

- Mantenga presionados los botones **"encendido/apagado" del accionamiento (30)** y **"encendido/apagado" del calefactor (31)** y conecte el cable de alimentación a la red eléctrica. "UNIT" aparece entonces en la pantalla.
- Pulse el **botón "Confirmar" (33)** para confirmar y ajustar las unidades deseadas mediante los botones **"Más/Menos" (32)**.
- Pulse el **botón "Confirmar" (33)** para confirmar y utilice los **botones Menos/ Más (32)** para seleccionar "GUARDAR". Pulse el **botón "Confirmar" (33)** para guardar las unidades

A continuación, el dispositivo se reinicia automáticamente.

10.2 Ajuste sencillo de los parámetros de soldadura

Puede regular individualmente los puntos de ajuste de los tres parámetros de soldadura, incluso durante el funcionamiento. Durante el funcionamiento, el rango seleccionado cambia automáticamente después de 5 segundos a la fila de velocidad de soldadura.

Siga los pasos a continuación:

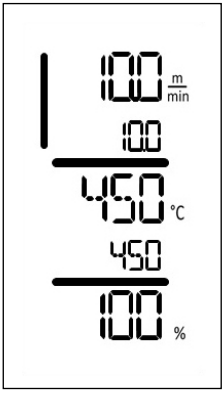

Seleccione:
Seleccione el punto de ajuste deseado para el impulsor, la temperatura o el aire con el botón **"Confirmar" (31).**

Representación:
El área seleccionada se indica mediante una barra en el lateral

Ajuste:
Utilice los **botones "Más/Menos" (32)** para fijar el punto de ajuste seleccionado según sus requisitos.

10.3 Modo de enfriamiento

Los puntos de ajuste no se pueden cambiar durante el proceso de enfriamiento y el calentamiento se apaga. Si la temperatura del aire es superior a 60 °C cuando el dispositivo está encendido, el dispositivo cambia automáticamente al modo de enfriamiento. Este modo se indica en la pantalla de **estado (34)** mediante un símbolo de pantalla correspondiente.

El proceso de enfriamiento termina cuando la temperatura del aire es inferior a 100 °C durante 2 minutos. Para volver a encender el calefactor, debe **presionar el botón "encendido/apagado" del calefactor (31)**.

10.4 Modo de ahorro de energía: Modo ecológico

Si no se presiona ningún botón durante 8 minutos cuando el calefactor está encendido, el aparato cambia automáticamente al modo de ahorro de energía (Modo ecológico). Este modo se indica mediante un símbolo apropiado en la **pantalla de estado (34)**. En el Modo ecológico, la temperatura del aire se reduce a 350° C para evitar que el dispositivo y el entorno se calienten innecesariamente.

El Modo ecológico finaliza **presionando el botón "encendido/apagado" del accionamiento (30)** o el botón **"encendido/apagado" del calefactor (31)**.

11. Mensajes de advertencia y de error del UNIFLOOR 500

Aparecen mensajes de error en la pantalla de la **unidad operativa (2)**.

Si aparece un mensaje de error, no puede seguir trabajando.

El calefactor se apaga automáticamente y el accionamiento se bloquea. Los códigos de error correspondientes se muestran inmediatamente en la pantalla de la **unidad operativa (2).** Los primeros cuatro dígitos indican el grupo de error. Los segundos cuatro dígitos indican el error detallado.

Ejemplo:

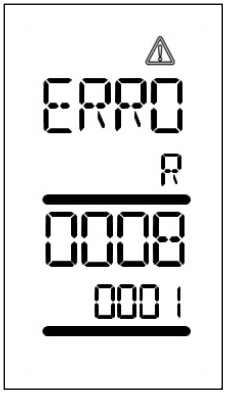

Grupo de error	Descripción	Medidas
0001	Medición de temperatura de los electrónicos	Si la temperatura es >90° C. Deje que el dispositivo se enfríe
0004	Tensión de alimentación	Conecte el dispositivo a una toma de corriente diferente. Si el error sigue apareciendo, comuníquese con el centro de servicio de Leister.
0008	Termopar/elemento resistencia	Comuníquese con el Centro de servicio de Leister
0100	Motor del soplador	Comuníquese con el Centro de servicio de Leister
0400	Motor de accionamiento	Comuníquese con el Centro de servicio de Leister

12. Preguntas frecuentes, causas y acciones UNIFLOOR 500

La máquina se enciende automáticamente después de encender los sopladores:

- Si la temperatura del aire es superior a 100 °C cuando el dispositivo está encendido, el dispositivo cambia automáticamente al modo de enfriamiento. El proceso de enfriamiento termina cuando la temperatura del aire es inferior a 60° C durante 2 minutos.

Calidad deficiente del resultado de la soldadura:

- Compruebe la velocidad del impulsor, la temperatura de soldadura y el volumen de aire.
- Limpie la **boquilla de soldar (6)** con un cepillo de alambre (consulte Mantenimiento).
- Ajuste incorrecto de la **boquilla de soldar (6)** (consulte Ajuste de la boquilla de soldar).

Después de 5 minutos como máximo, la temperatura de soldadura ajustada aún no se ha alcanzado:

- Inspeccione la tensión de alimentación.
- Reduzca el volumen de aire.

13. Accesorios

Utilice únicamente piezas de repuesto y accesorios originales Leister; de lo contrario, cualquier reclamación de garantía o garantía quedará invalidada.

Puede encontrar más información en www.leister.com.

14. Servicio y reparaciones

cLas reparaciones se asignarán exclusivamente a centros de servicio autorizados de Leister. Los centros de servicio de Leister garantizan un servicio de reparación profesional y de confianza dentro de un periodo de 24 horas, con piezas de repuesto originales de acuerdo con los diagramas de circuitos y las listas de piezas de repuesto. Encontrará la dirección de su Centro de servicio autorizado en la última página de estas instrucciones de funcionamiento.

Puede encontrar más información en www.leister.com.

15. Capacitaciones

Leister Technologies AG y sus centros de servicio autorizados ofrecen cursos de soldadura y clases de formación.

Puede encontrar más información en www.leister.com.

16. Garantía

La garantía o los derechos de garantía ofrecidos para este equipo por parte del vendedor/distribuidor directo se aplicarán a partir de la fecha de compra.

En caso de reclamación de garantía (verificada mediante factura o nota de entrega), el vendedor subsanará los errores de fabricación o de proceso mediante reparación o sustitución.

Queda excluido cualquier otro tipo de reclamaciones de garantía en el marco de la normativa legal aplicable. Quedan excluidos de la garantía los daños resultantes del desgaste, sobrecarga o uso indebido.

Los elementos de resistencia quedan excluidos de la garantía.
No existen garantías ni derechos de garantía para los equipos que el comprador haya convertido o modificado o en los que no se hayan utilizado piezas de repuesto originales de Leister.

17. Declaración de conformidad

Leister Technologies AG, Galileo-Strasse 10, 6056 Kaegiswil, Suiza confirma que este producto cumple los requisitos de las siguientes directivas de la UE en los modelos que ponemos a la venta.

Directivas:	2006/42/EC, 2014/30/EU, 2011/65/EU
Normas armonizadas:	EN ISO 12100, EN 60335-1, EN 60335-2-45, EN 55014-1, EN 55014-2, EN 61000-6-2, EN 61000-3-2, EN 61000-3-3, EN 61000-4-2, EN 61000-4-4, EN 61000-4-5, EN 62233, EN 63000

Nombre del representante autorizado para la documentación: Thomas Schäfer, director de conformidad de productos

Kaegiswil, 2/12/2020

Bruno von Wyl

Bruno von Wyl, CTO

Christoph Baumgartner, director general

18. Eliminación

¡No deseche los equipos eléctricos con la basura doméstica!

Los equipos eléctricos, accesorios y embalajes deben reciclarse de forma ecológica.

© Copyright by Leister

Your authorised Service Centre is:

Centro de ventas y servicio técnico

Leister Technologies AG
Galileo-Strasse 10
CH-6056 Kaegiswil/Switzerland
Tel. +41 41 662 74 74
Fax +41 41 662 74 16
www.leister.com
sales@leister.com

UNIFLOOR 500
Art. 170.653 / ES / 11.2020