SILENCE: El de perfil bajo.

Sin soplante no hay aire! En los procesos industriales, un soplante suele alimentar simultáneamente a varios calentadores de aire. Estos equipos destacan por su gran potencia y su diseño compacto. Los soplantes de larga vida útil y libres de mantenimiento son el resultado de un constante compromiso por la calidad y décadas de experiencia. Con 61 dB(A), el soplante de presión media SILENCE es muy silencioso durante la operación. Desarrollado especialmente para su utilización a temperaturas de entrada de aire de 100°C a 200°C ofreciendo un rendimiento óptimo a temperaturas ambiente de hasta 75°C.

Soplante de presión media

SILENCE

Datos técnicos SILENCE
Tipo de construcción: radial

Frecuencia	Hz	50	60
Caudal de aire (20 °C)	l/min	4700	6000
Presión estàtica	kPa	1.0	1.4
Máxima temperatura ambiente	°C	75	75
Máxima temp. de entrada de aire	°C	200	200
Nivel de emisión de ruido	dB(A)	61	61
Tipo de protección (IEC 60529)		IP 54	IP 54
Abertura de aspiración (ext.)	mm	∅ 80	∅ 80
Abertura de soplado (ext.)	mm	∅ 60	∅ 60
Peso	kg	9.0	9.0
Marca de conformidad		CE (ErP n/a)	CE (ErP n/a)
Clase de protección I		⏚	⏚
Se puede accionar con FC (página 62), 20 – 80 Hz			

Medidas para instalación en mm

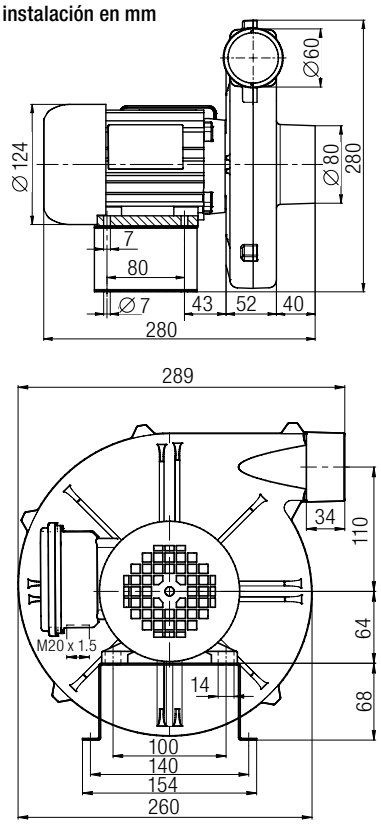

Tensión	V ~ 50 Hz V ~ 60 Hz	1 x 230	3 x 230 / 400 3 x 440 – 480
Potencia	W	250	250
sin cable	**Nº de artículo**		**103.507**
3 m cable / clavija EURO	**Nº de artículo**	**103.510**	

En caso de solicitud, existen otras variantes.

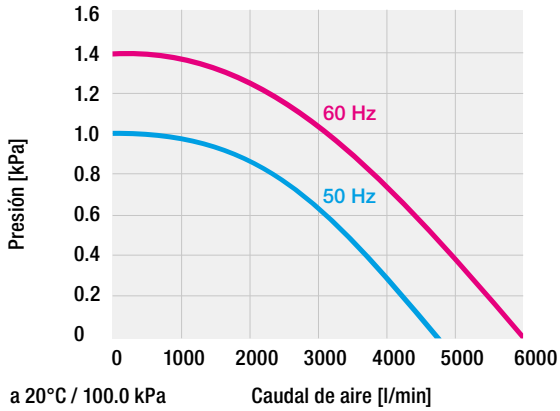

Accesorios ↘ 60

Accesorios SILENCE (⌀ 60 mm)

	107.288	Manguera de aire de ∅ 60 mm en PVC
	107.287	Abrazadera para manguera de ∅ 38 mm y ∅ 60 mm
	107.240	Tapa de cierre ∅ 60 mm, para adaptador de conexión de manguera 107.238 y 107.278
	107.294	Filtro de acero inoxidable, acoplable al lado de aspiración
	110.887	Condensador de motor de 230 V
	107.291	Adaptador para conexión de manguera en material PA con 1 salida de aire de 38 mm de ∅, acoplable al tubo de soplado
	107.278	Adaptador para conexión de manguera en material PA, acoplable al tubo de soplado
	107.292	Adaptador para conexión de manguera en material PA con 2 salidas de aire para manguera de 38 mm de ∅, acoplable al tubo de soplado
	107.293	Adaptador para conexión de manguera en material PA, acoplable al adaptador 107.292
	107.295	Regulador de aire manual Medidas 214 x 88 x 133 mm
	107.296	Interruptor de encendido/apagado de caudal de aire. Se interrumpe el caudal de aire dirigido al calentador de aire (neumático a 5 bar) Medidas 214 x 88 x 133 mm

Toberas especiales bajo demanda. La empresa no asume ninguna responsabilidad si se utilizan soplantes, compresores o accesorios de otros fabricantes.

Accesorios ASO (⌀ 90 mm)

	107.237	Manguera de aire de ∅ 90 mm en PVC
	107.236	Abrazadera para manguera ∅ 90 mm
	107.239	Filtro de acero inoxidable, acoplable al lado de aspiración
	111.771	Condensador de motor de 230 V
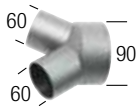	**107.238**	Adaptador para conexión de manguera en material PA, acoplable

Accesorios MONO (⌀ 38 mm)

	153.245	Filtro de acero inoxidable, acoplable al manguito de aspiración ∅ 38 mm
	107.286	Manguera de aire de ∅ 38 mm en PVC
	107.287	Abrazadera para manguera de ∅ 38 mm y ∅ 60 mm

Accesorios RBR (⌀ 90 mm)

		Manguera de aire HT, resistente a la temperatura hasta + 350 ° C, aislada
	152.439	∅ 60 mm, 2 m
	152.440	∅ 60 mm, 5 m
	155.419	∅ 90 mm, 2 m
	155.420	∅ 90 mm, 5 m
	152.518	Abrazadera dentro para manguera HT ∅ 60 mm tipo de puente 55 - 75 mm
	152.519	Abrazadera fuera para manguera HT ∅ 60 mm tipo de puente 85 - 105 mm
	155.421	Abrazadera dentro para manguera HT ∅ 90 mm tipo de puente 95 - 115 mm
	155.422	Abrazadera fuera para manguera HT ∅ 90 mm tipo de puente 125 - 145 mm