ROBUST: Su nombre lo dice todo.

Un diseño muy compacto con gran potencia. Es sumamente silencioso gracias a la eficaz supresión de sonidos. Además, puede ser instalado en cualquier posición y ofrece una excelente resistencia, incluso en condiciones extremas y ante una operación continua.

Soplante de alta presión

ROBUST

Datos técnicos ROBUST
Tipo de construcción: Compresor de canal lateral

Frecuencia	Hz	50	60
Caudal de aire (20 °C)	l/min	1200	1300
Presión estàtica	kPa	8.0	10.5
Máxima temperatura ambiente	°C	60	60
Máxima temp. de entrada de aire	°C	60	60
Nivel de emisión de ruido	dB(A)	62	62
Tipo de protección (IEC 60529)		IP 54	IP 54
Abertura de aspiración (ext.)	mm	∅ 38	∅ 38
Abertura de soplado (ext.)	mm	∅ 38	∅ 38
Peso	kg	8.0	8.0
Marca de conformidad		CE	CE
Clase de protección I		⏚	⏚

Se puede accionar con FC (página 62), 20 – 60 Hz

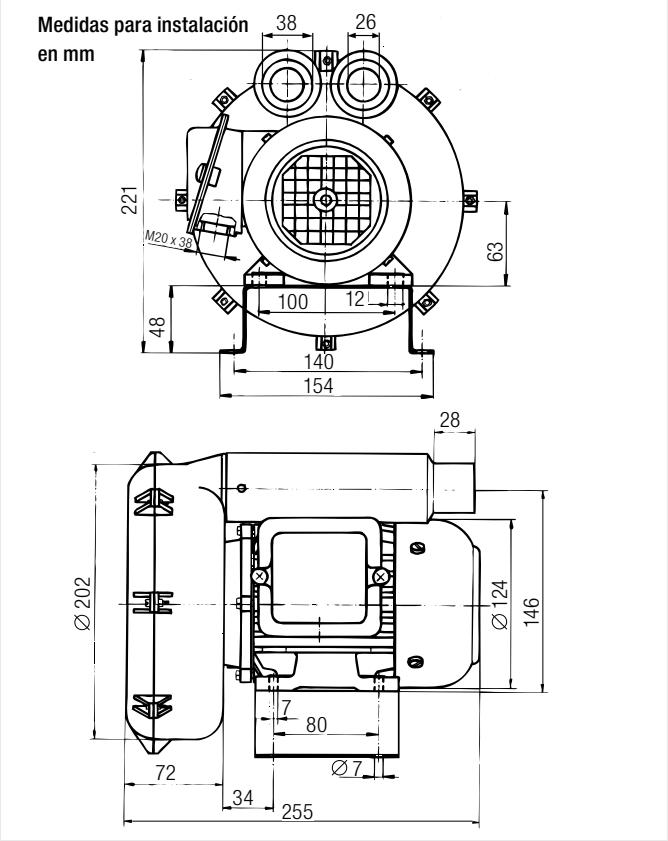

Tensión	V ~ 50 Hz V ~ 60 Hz	1× 120	1× 230	3 × 230 / 400 3 × 440 – 480
Potencia	W	250	250	250
sin cable	**Nº de artículo**	**103.434**		**103.429**
3 m cable / clavija EURO	**Nº de artículo**		**103.432**	

En caso de solicitud, existen otras variantes.

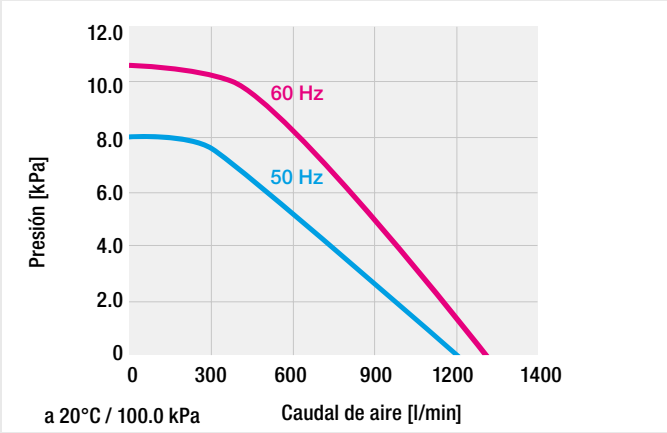

Accesorios ↘ 61

La combinación de toberas de soplado y soplante permite secar de forma rápida y eficiente las botellas de bebidas.

Accesorios ROBUST (⌀ 38 mm)

	113.859 **107.350** **107.286** **166.237**	Manguera de aire en PVC, ∅ 14 mm Manguera de aire en PVC, ∅ 19 mm Manguera de aire en PVC, ∅ 38 mm Manguera de aire en silicona, ∅ 38 mm, resistente a temperaturas de hasta 250°C
	107.290	Abrazadera para manguera de 19 mm
	107.242	Tapa de cierre ∅ 19 mm, para adaptador de conexión de manguera 107.298
	107.354	Filtro de acero inoxidable, acoplable al manguito de aspiración
	108.623 **104.017**	Condensador de motor de 230 V~ Condensador de motor de 120 V~
	107.298	Adaptador para conexión de manguera en material PA, acoplable a soplante y daptador 107.293, para conexión de manguera
	107.281	Adaptador para conexión de manguera en material PA (∅ 38 mm), 3 salidas à 14 mm
	107.287	Abrazadera para manguera ∅ 38 mm y ∅ 60 mm
	107.241	Tapa de cierre ∅ 38 mm, para adaptador de conexión de manguera 107.292 y 107.293
	107.293	Adaptador para conexión de manguera en material PA, acoplable
	108.755	Regulador de aire manual con interruptor de encendido/apagado Medidas 214 x 88 x 133 mm
	107.299	Interruptor de encendido/apagado de caudal de aire. Se interrumpe el caudal de aire dirigido al calentador de aire (neumático a 5 bar) Medidas 214 x 88 x 133 mm

Accesorios AIRPACK (⌀ 60 mm)

	107.287	Abrazadera para manguera, ∅ 38 mm y ∅ 60 mm
	107.241	Tapa de cierre ∅ 38 mm, para adaptador de conexión de manguera 107.292 y 107.293
	107.288	Manguera de aire en PVC, ∅ 60 mm
	107.240	Tapa de cierre ∅ 60 mm, para adaptador de conexión de manguera 107.278
	107.291	Adaptador para conexión de manguera en material PA con 1 salida de aire para manguera de ∅ 60 mm, acoplable al tubo de soplado
	107.292	Adaptador para conexión de manguera en material PA con 2 salidas de aire para manguera de ∅ 38 mm, acoplable al tubo de soplado
	107.278	Adaptador para conexión de manguera, acoplable al tubo de soplado
	110.895	Filtro de acero inoxidable, acoplable al manguito de aspiración
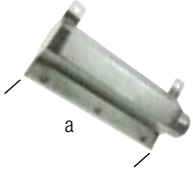	**125.907** **125.908**	Tobera de soplado, acoplable, altura de orificio de salida regulable entre 1 – 5.5 mm a = 300 mm a = 482.6 mm Conexión ∅ 60 mm

Toberas especiales bajo demanda
La empresa no asume ninguna responsabilidad si se utilizan soplantes, compresores o accesorios de otros fabricantes.