ACCESSORIES FOR COMPRESSION - ACCESSORI IN COMPRESSIONE - ACCESORIOS EN COMPRESIÓN

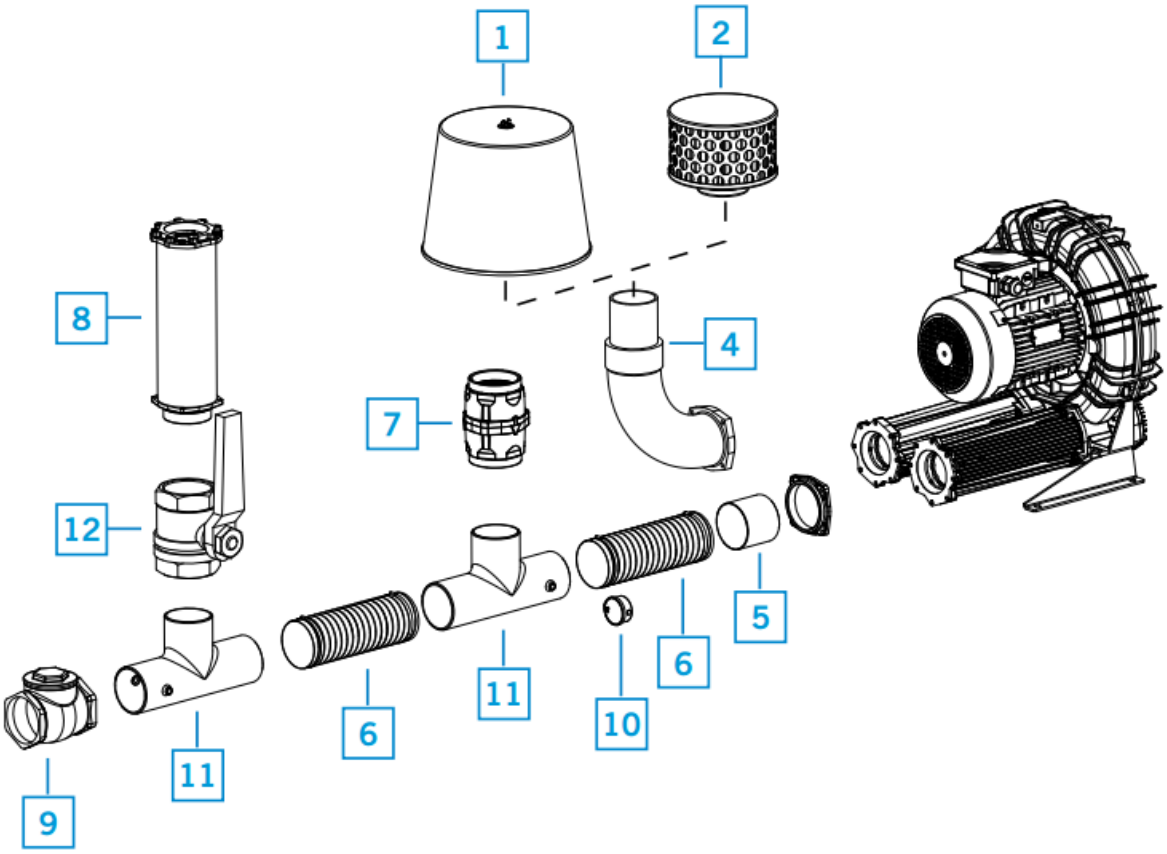

1 Cartridge filter - Filtro a cartuccia - Filtro Cartucho

2 Indoor intake filter - Filtro di aspirazione per interni - Filtro de aspiración para el interior

3 Cyclone filter - Filtro a ciclone - Filtro "ciclón"/ Inline filter - Filtro in linea - Filtro en línea

4 Filter manifold - Collettore per filtri - Colector

5 Hose sleeve - Manicotto portagomma - Bridas de unión

6 Flexible hose - Manicotto flessibile - Manguito flexible

FPZ BLOWER TECHNOLOGY

ACCESSORIES FOR VACUUM - ACCESSORI IN ASPIRAZIONE - ACCESORIOS EN VACÍO

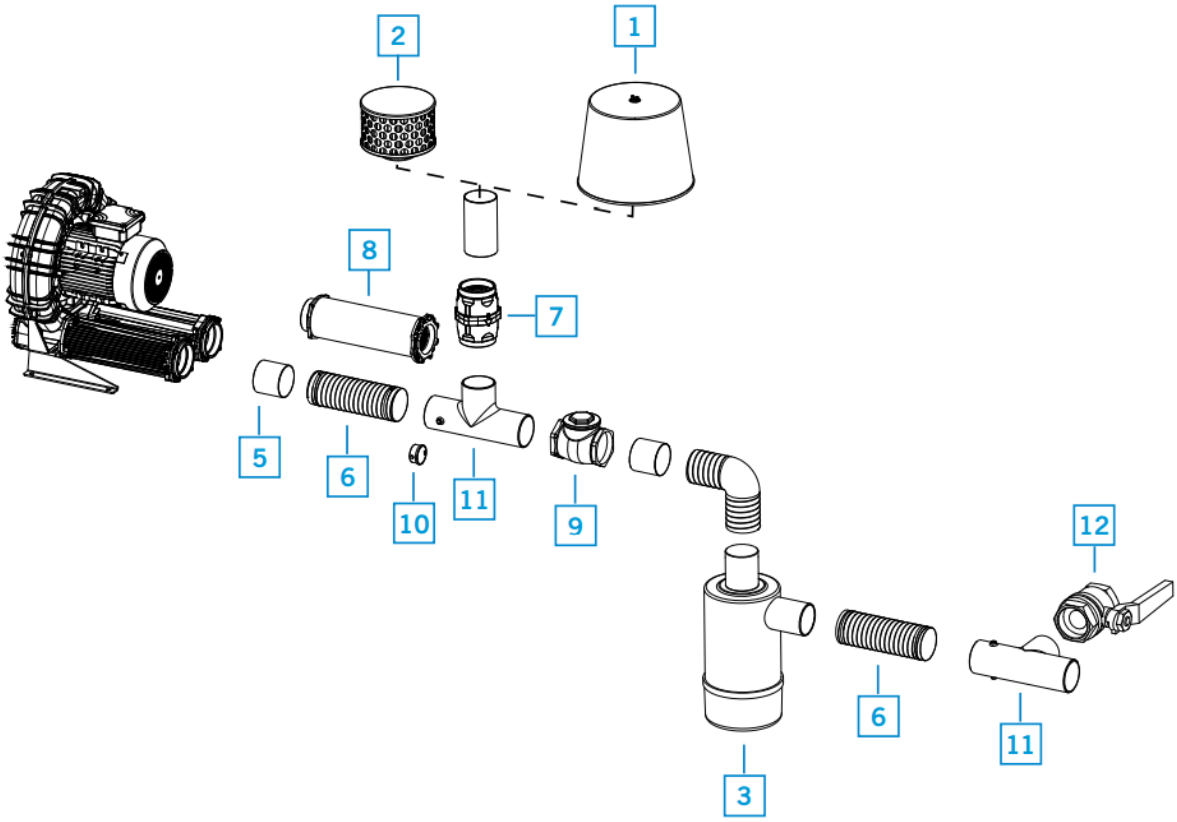

7 Vacuum/pressure relief valve - Valvola limitatrice vuoto/pressione - Válvula limitadora de vacío/presión

8 Additional silencer - Silenziatore supplementare - Silenciador adicional

9 Non return - Valvola di non ritorno - Válvula de retención

10 Pressure / Vacuum gauge - Manometro / Vuotometro - Manómetro / Vacuómetro

11 Relief valve/gauge holder - Portavalvola VRL - Porta Válvulas VRL

12 Isolation valve - Valvola a sfera - Válvula de bola