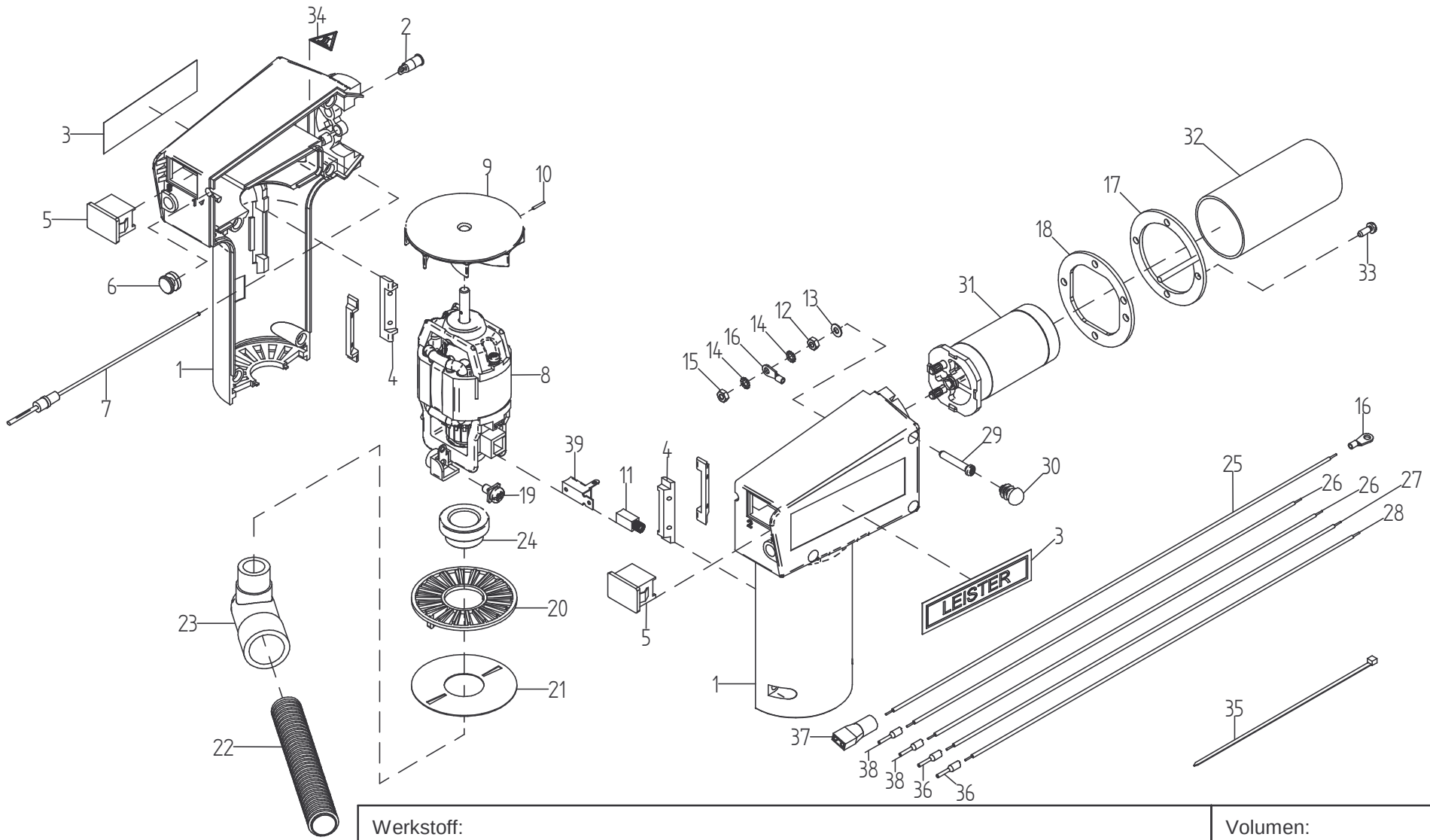

Werkstoff:		Volumen:
Datum	Gezeichnet	Ghibli E Uniplan/Unifloor
14.02.2003	H. Arnold	
Datum	Geprüft	
21.03.2003	H.Zurmühle	

LEISTER Process Technologies CH-6060 Sarnen	Format	Massstab		Zeichnungs-Nr.	Index
	A4	%		11185	

© Die Zeichnung darf weder ganz noch teilweise in irgendwelcher Form reproduziert oder weitergegeben werden.